MANUEL DE L'UTILISATEUR ET DES PIÈCES [MB1]

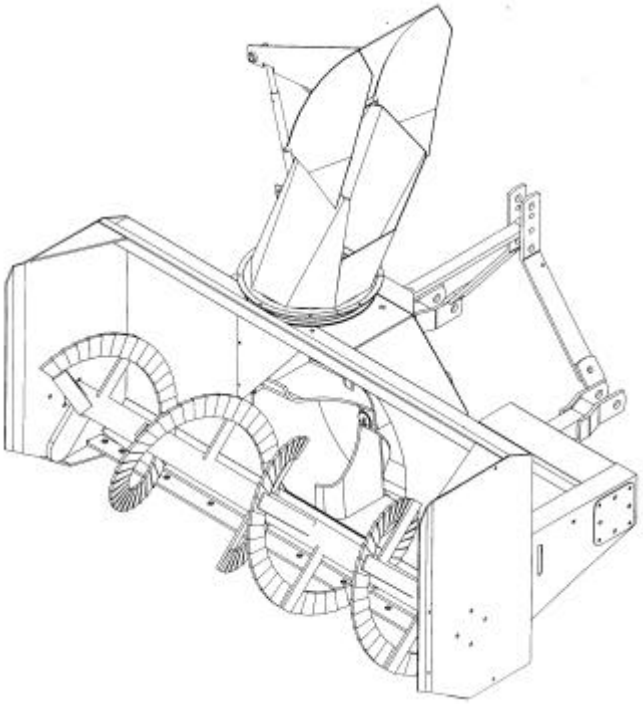

SOUFFLEUSE À NEIGE
MODÈLES SA74 & SA80

NO.SERIE 9800101 ET PLUS

OM 0273-F
10/98

BER-VAC
par RAD Technologies Inc.

TABLE DES MATIÈRES

INTRODUCTION – À L'ACHETEUR 3
SÉCURITÉ 4
Avant l'Utilisation 4
Remarque 5
La Souffleuse à Neige 5
Avant d'Utiliser 5
Utilisation de la Souffleuse à Neige 6
Le Tracteur 7
Information Générale 7
Utilisation du Tracteur 7
Pendant l'Utilisation 7
Entretien 8
Transport 8
Entreposage 8

AUTOCOLLANTS 9

ASSEMBLAGE 10
Assemblage de la Souffleuse à Neige 10
Installation de l'Arbre à Cardans 10
Pour détacher la Souffleuse du Tracteur 10
Installation de l'Attache Trois Points 11
Installation de la Souffleuse 11
Rotation Hydraulique par Cylindre 12
Rotation Manuelle 13

OPÉRATION 14
Préparatifs 14
Contrôle des Opérations 14
Ajustement du Déflecteur 14
Vitesse de Déplacement 14
Rotation Manuelle (si inclus) 14
Levage et Descente de la Souffleuse 14
Prise de Force 14
Ajustement de la Chaîne d'Entraînement 14
Ajustement des Patins (si inclus) 14
Technique de Déneigement 15

TABLE DES MATIÈRES

ENTRETIEN 16
Entretien 16
Remisage 16
Lubrification 16

PIÈCES 17
Introduction 17
Souffleuse à Neige SA74 & SA80 18
Chute Semi-Industrielle – Kit 9485 21
Rotation Manuelle – Kit 8051 22
Rotation de la Chute par Cylindre – Kit 8046 23
Boîte d'Engrenage (662195) 24
Arbre à Cardans (662538) 25

GARANTIE 26

TABLE DE SPÉCIFICATION DES COUPLES 27

INTRODUCTION

À [MB2]L'ACHETEUR

Tous les produits BER-VAC sont conçus pour être sécuritaires et fiables s'ils sont opérés et entretenus d'après les instructions. **Lire et comprendre ce manuel avant d'opérer l'équipement.**

Il est essentiel de lire et de comprendre ce manuel de l'utilisateur avant de se servir de la souffleuse à neige. Soyez familier avec les instructions d'utilisation, les recommandations de sécurité contenues dans ce manuel, les recommandations accolées sur le tracteur et les équipements. Appliquez les recommandations de sécurité et faites en sortes qu'elles soient suivies par les gens avec qui vous travaillez.

Illustrations

Les Ilustrations de ce manuel ne représentent pas nécessairement les pièces et équipements dans tous leurs détails et de façon exacte, mais elles sont conçues comme référence seulement.

Système d'orientation

Les côtés gauche et droit sont ceux vus par l'utilisateur lorsqu'il regarde l'appareil en train d'opérer.

Pour aider votre détaillant à mieux vous servir, veuillez inscrire ci-après les numéros de modèle et de série de votre souffleuse à neige et de votre tracteur. Il serait également sage d'en aviser votre compagnie d'assurance. Ces renseignements seront utiles en cas de perte ou de vol d'un équipement ou du tracteur.

MODÈLE : _____

NUMÉRO DE SÉRIE : _____

DATE D'ACHAT : _____

SÉCURITÉ

SÉCURITÉ

Ce symbole, le <<Symbole de Sécurité>> standard de l'industrie, est utilisé tout au long du manuel et sur les autocollants de sécurité de l'équipement pour avertir des dangers possibles de blessures. Il est essentiel de lire les instructions et les règles de sécurité avant d'entreprendre l'assemblage ou d'utiliser cet équipement.

DANGER: Indique un danger immédiat qui causera la mort ou une blessure sérieuse s'il n'est pas évité.

AVERTISSEMENT: Indique un danger potentiel qui peut causer la mort ou une blessure sérieuse s'il n'est pas évité.

ATTENTION: Indique un danger potentiel qui peut causer une blessure.

IMPORTANT: Indique que l'équipement ou la propriété peut être endommagé si les instructions ne sont pas suivies.

NOTE: Donne des informations utiles.

Tous les produits sont conçus pour donner un service fiable s'ils sont opérés et entretenus d'après les instructions. **Lire et comprendre ce manuel avant d'opérer l'équipement**. C'est la responsabilité du propriétaire de s'assurer que toute personne qui opère cet équipement, lise ce manuel et tout autre manuel pertinent, pour se familiariser avec l'équipement et les avertissements de sécurité sinon il pourrait survenir des blessures corporelles ou des bris d'équipement. Si vous avez des questions, communiquer avec votre détaillant.

AVANT L'UTILISATION

Les enfants

Des accidents tragiques peuvent survenir si l'opérateur n'est pas attentif à la présence des enfants. Les enfants sont attirés par les machines et leur fonctionnement. Ne jamais s'attendre à ce que les enfants demeureront où vous les avez vus en dernier.

1. Garder les enfants loin du lieu de travail et sous la garde d'un adulte responsable.
2. Soyez attentif et couper le contact du moteur du tracteur si un enfant arrive.
3. Lorsque vous reculez, regarder toujours derrière pour détecter la présence d'enfants.
4. Ne laisser jamais les enfants embarquer lorsque vous travailler. Ils peuvent tomber et se blesser sérieusement ou nuire à une utilisation sûre.
5. Ne laisser jamais un enfant jouer sur le tracteur ou l'équipement même s'ils ne sont pas en opération.
6. Ne laisser jamais un enfant opérer le tracteur même sous la supervision d'un adulte responsable.
7. Soyez très prudent lorsque vous approchez des coins, des arbustes et des arbres où peuvent se cacher des enfants

REMARQUE

Un utilisateur prudent constitue la meilleure assurance contre les accidents. Tout utilisateur, quel que soit son niveau d'expérience, doit lire ce manuel de l'utilisateur ainsi que les autres manuels pertinents avant d'utiliser un équipement. Veuillez lire la section suivante et porter une attention particulière à toutes les recommandations de sécurité présentées dans ce manuel et à celles accolées sur les équipements et sur le tracteur.

LA SOUFFLEUSE À NEIGE

Avant d'Utiliser

1. Lire et comprendre ce manuel de l'utilisateur et le manuel de l'utilisateur du tracteur. Sachez comment utiliser toutes les commandes et comment stopper l'unité et débrayer toutes les commandes rapidement.

2. Ne jamais porter des vêtements amples, déchirés ou encombrants près du tracteur et de l'équipement. Ils pourraient s'enrouler sur les pièces mobiles ou les commandes, entraînant un risque d'accident.

3. Avant l'arrivée des neiges, inspecter à fond les surfaces sur lesquelles l'équipement sera utilisé et en retirer tout objets pouvant entrer dans l'équipement.

4. Débrayer et passer au point mort avant de démarrer le moteur.

5. Ne pas utiliser l'équipement pendant l'hiver sans porter des vêtements d'hiver adéquats.

6. Ne jamais effectuer des réglages lorsque le moteur est en marche.

7. Maintenir en place tous les gardes et serrer judicieusement toute la quincaillerie de retenu.

8. À intervalles réguliers, vérifier l'usure de toutes les pièces mobiles et remplacer par des pièces d'origine en cas d'usure excessive.

9. Remplacer tout autocollant de sécurité manquant, illisible ou endommagé. Consulter la liste des autocollants dans le manuel de l'opérateur.

10. Ne pas modifier ou altérer cet équipement ou ses composantes, ou le fonctionnement de l'équipement, sans consulter votre détaillant au préalable.

11. Nettoyer la saleté et la poussière se retrouvant sur les autocollants de sécurité.

Utilisation de la Souffleuse à Neige

1. Faire en sorte que la courroie soit bien positionnée avant d'utiliser l'équipement.

2. Prendre toutes les précautions possibles avant de laisser le tracteur sans surveillance. Débrayer la courroie d'entraînement, couper le contact, retirer la clé de contact et abaisser l'équipement au sol.

3. Avant de démarrer la souffleuse, retirer la glace qui s'est accumulée dans la vis et sur l'éventail.

4. Surveiller attentivement les objets qui pourraient entrer dans la souffleuse pendant le déneigement.

5. Mettre le commutateur/levier d'embrayage au point mort avant de démarrer le moteur.

6. Ne pas placer ses mains ou pieds près des pièces mobiles. Rester loin de la sortie de l'équipement en tout temps.

7. Prendre toutes les précautions possibles lors de l'utilisation sur des voies en gravier, des promenades ou des routes, ou lors de leurs traversées. Rester vigilant face aux dangers cachés et à la circulation. Ne pas transporter de passagers.

8. Régler la hauteur du bâti pour avoir une garde au sol suffisante sur terrain accidenté.

9. Couper le contact, retirer la clé de contact, et laisser les pièces mobiles s'arrêter avant de débloquer le bâti ou la chute, et de faire des réparations, des réglages ou une inspection. Utiliser seulement un bouts de bois de 36" de long pour débloquer la souffleuse.

10. Si la souffleuse à neige se met à vibrer de façon anormale, couper le contact immédiatement et en vérifier la cause. Les vibrations excessives sont généralement l'indice d'un problème.

11. Ne pas faire fonctionner le moteur à l'intérieur sauf lors du démarrage et pour le transport des équipements vers ou hors du bâtiment. Le monoxyde de carbone est incolore, inodore et mortel.

12. Être extrêmement prudent lors de changements de direction sur des pentes. Ne pas essayer de manoeuvrer sur des pentes abruptes.

13. Ne jamais utiliser la souffleuse à neige sans que les gardes et autres dispositifs de sécurité ne soient en place.

14. Ne jamais utiliser la souffleuse à neige près de baie vitrée, automobile, fenêtre encastrée, remblais, etc., sans avoir régler l'angle de sortie de la neige.

15. Ne jamais utiliser l'équipement à haute vitesse sur une surface glissante.

16. Être particulièrement prudent au moment de faire marche arrière.

17. Ne jamais diriger la sortie vers des personnes ou des animaux. Un objet projeté peut causer des blessures.

18. Débrayer la puissance à la vis/éventail lors du transport ou lorsqu'ils ne sont pas requis.

19. Ne jamais utiliser la souffleuse à neige sans une bonne visibilité et un bon éclairage.

20. Une exposition prolongée à des bruits forts peut causer la diminution ou la perte de l'ouïe. Portez un appareil de protection tels que des coquilles ou des bouchons en mousse pour éviter l'exposition à des niveaux de bruit inacceptables ou inconfortables.

LE TRACTEUR

Information Générale

1. Lire attentivement le manuel de l'utilisateur du tracteur avant de l'utiliser. Le manque de connaissances sur l'utilisation peut entraîner des accidents.
2. Ne permettre à personne, sauf à l'utilisateur, d'être sur le tracteur. Il n'y a pas de place sécuritaire pour un passager supplémentaire.

Utilisation du Tracteur

1. Ne jamais laisser le moteur du tracteur en marche dans un édifice sans ventilation adéquate. Les fumées d'échappement sont toxiques.
2. Ne jamais laisser une flamme près du réservoir à essence ou de la batterie.
3. S'assurer que les gardes courroies soient installés avant d'utiliser un équipement entraîné par courroie et toujours remplacer les gardes s'ils sont endommagés.
4. Toujours arrêter le tracteur complètement, couper le contact du moteur, retirer la clé de contact et abaisser l'équipement au sol avant de laisser le tracteur sans surveillance.
5. Ne jamais stationner le tracteur sur une pente abrupte.
6. Ne tentez pas de manoeuvrer sur des pentes abruptes.
7. L'utilisation de chaînes sur les pneus pour améliorer la motricité et la stabilité est recommandée.
8. Toujours conduire le tracteur à des vitesses compatibles avec la sécurité, particulièrement sur des terrains accidentés, en traversant des fossés, ou lors de virages.
9. Manipuler le carburant avec soin car il est très inflammable.
10. Utiliser un contenant sécuritaire approuvé pour le carburant.
11. Ne jamais ajouter de carburant lorsque le moteur fonctionne ou est chaud.
12. Remplir le réservoir de carburant à l'extérieur en étant prudent. Refermer le bouchon du réservoir et du contenant et essuyer le carburant renversé.
13. Ne jamais permettre à quiconque d'opérer la souffleuse avant d'être complètement familier avec l'opération du tracteur et de la souffleuse.
14. S'assurer que le tracteur a des contrepoids tel que recommandé par votre détaillant. Les poids offrent l'équilibre nécessaire pour prévenir le renversement, la perte de traction ou de direction.
15. S'assurer que toutes les composantes sont installées correctement AVANT de démarrer.

Pendant l'Utilisation

1. Ne jamais laisser quiconque monter avec vous sur le tracteur ou la souffleuse. Il n'y a pas de place sûre pour les passagers. L'opérateur DOIT s'asseoir sur le siège du tracteur.
2. Le port d'équipement de sécurité pour les yeux et l'ouïe est recommandé.
3. N'utiliser que pendant le jour ou lorsque l'endroit est très bien éclairé par des lumières.
4. Débrayer la prise de force, mettre au point mort, appliquer le frein, abaisser l'équipement au sol, couper le contact, retirer la clé et s'assurer que les composantes de rotation soient arrêtées AVANT de quitter son siège.
5. Inspecter la souffleuse après avoir frappé tout objet pour déceler toutes les pièces qui seraient endommagées ou une source de danger.

ENTRETIEN

1. Stationner le tracteur/la souffleuse sur un terrain plat, mettre le frein, débrayer la prise de force, couper le contact, retirer la clé et abaisser l'équipement au sol AVANT de procéder à des ajustements.
2. Pour éviter les blessures, ne jamais régler, débloquer ou faire l'entretien de la souffleuse lorsque le moteur du tracteur est en marche et s'assurer que les composantes de rotation sont arrêtées AVANT de quitter son siège.
3. Garder le tracteur/la souffleuse propre. Une accumulation de saleté peut affecter le fonctionnement et occasionner des blessures corporelles sérieuses.
4. Toujours porter des lunettes de sécurité lorsque vous nettoyez ou faites l'entretien de la souffleuse.
5. Ne jamais travailler sous le tracteur/la souffleuse à moins qu'il/elle ne soit soutenu(e) par des supports de sécurité.
6. S'assurer que tous les protecteurs et les gardes soient remis en place après l'entretien, le nettoyage ou une réparation.
7. N'apporter aucune modification à cet équipement, ses composantes ou ses utilisations. Si vous avez des questions sur des modifications, communiquer avec votre détaillant.

TRANSPORT

1. Si vous devez conduire votre tracteur sur les voies publiques, il doit être équipé d'un emblème de véhicule lent (<<Slow Moving Vehicle: SMV>>). Vérifier les lois et règlements qui pourraient s'appliquer.
2. Garder à l'œil les autres véhicules lorsque vous devez circuler sur les voies publiques.

ENTREPOSAGE

Avant d'entreposer la souffleuse, certaines précautions sont nécessaires pour prévenir la détérioration.

1. Nettoyer la souffleuse complètement.
2. Faire toutes les réparations nécessaires.
3. Remplacer tous les autocollants de sécurité qui sont endommagés, perdus ou ne sont plus lisibles. Si une pièce qui doit être remplacée nécessite un autocollant, obtenez-en un nouveau de votre détaillant et placez-le au même endroit que celui de la pièce originale.
4. Repeindre toutes les pièces sur lesquelles la peinture est usée ou disparue.
5. Lubrifier la souffleuse comme décrit à la section **<<Lubrification>>.**
6. Lorsque la souffleuse est sèche, appliquer de l'huile sur toutes les pièces mobiles. Appliquer généreusement de l'huile sur toutes les surfaces comme protection anticorrosion.
7. Entreposer dans un endroit sec.

AUTOCOLLANTS

Remplacer [MB3]**Immédiatement si Endommagés**

656779

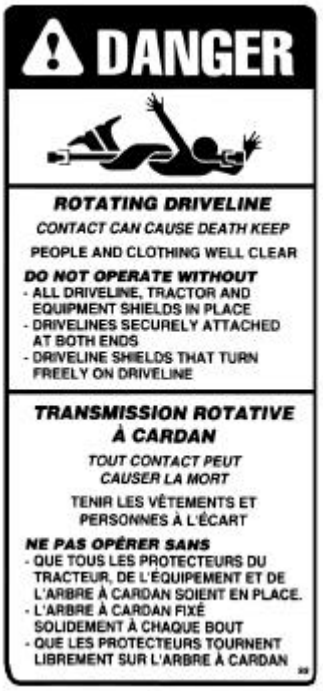

656781

656780

660989

660988

664396

662229

662001

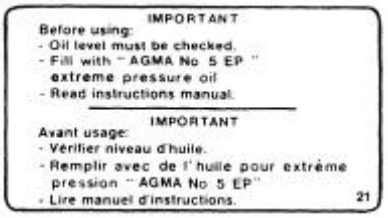

655834

ASSEMBLAGE [MB4]- SOUFFLEUSE

La souffleuse est assemblée à la manufacture, cependant, les pièces contenues dans le sac qui est fourni avec la souffleuse doivent être assemblées. Utiliser le manuel afin de prendre connaissance des pièces à installer. Séparer les boulons et les écrous selon leurs grandeurs. Après l'assemblage, serrer la boulonnerie en vous référant à la table de spécification des couples contenue à la fin du manuel.

Installation de l'arbre à cardans

1. Enlever la peinture de la partie rainurée de l'arbre de la boîte d'engrenage et graisser l'arbre à cardans et la fourche de l'arbre à cardans.

2. Retirer les deux boulons de la fourche et connecter l'arbre à cardans à la souffleuse. Assurez-vous que l'arbre à cardans est correctement connecté en remplaçant la boulonnerie, et en serrant selon la table de couples (fin du manuel).

Pour détacher la souffleuse du tracteur :

Choisir un terrain au niveau. Descendre le pied stationnaire. Retirer la prise de force et la maintenir avec la chaîne. Détacher le bras d'ajustement du haut. Détacher ensuite le bras d'ajustement du bas, situé du côté droit. Puis, détacher celui du côté gauche.

IMPORTANT: Pour éviter tout risque d'endommager la souffleuse, resserrer la boulonnerie après 10 heures [MB5]**d'opération**[MB6]**.**

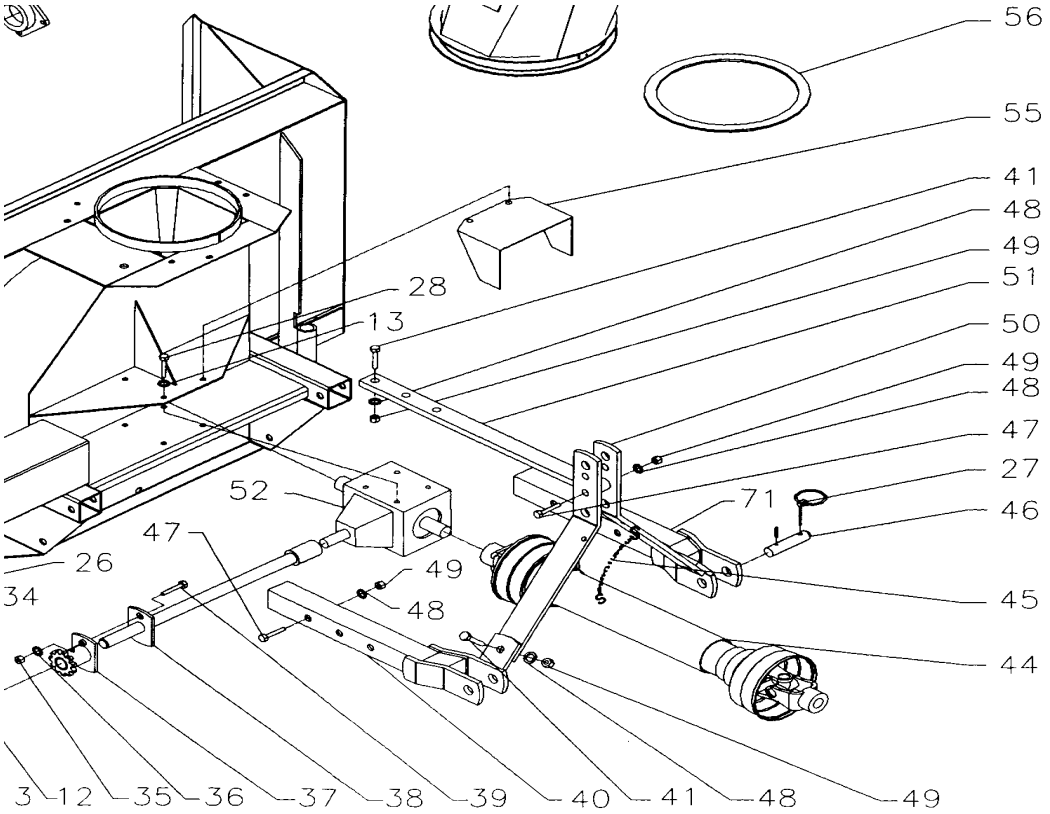

Installation de l'Attache Trois Points

Installation [MB7]*de l'Attache Trois Points*

←←← **Figure:** *Installation de l'Attache Trois Points*

1. Retirer les boulons 3/4'' NC x 5" (item 47) les rondelles de blocages et les écrous du tube d'attache du haut de la souffleuse. Installer l'attache du bas de gauche et celle de droite (items 40-71) à la souffleuse en utilisant la boulonnerie précédemment mentionnée.

   Note : Les bras d'attache ont deux trous. Utiliser les trous pour ajuster la hauteur du tracteur, afin de laisser une hauteur de 6'' entre le sol et l'arbre à cardans lorsque la souffleuse est attachée.

2. Installer les deux fers plats d'attelage (item 50) aux attaches du bas (items 40-71) en utilisant les trous du haut. Fixer avec deux boulons 3/4'' NC x 2 '' (item 41), avec des rondelles de blocage et des écrous.
3. Relier chacun des fers plats d'attelage (item 50) à l'attache supérieure (item 51) avec un boulon 3/4'' NC x 4''(item 47), une rondelle de blocage et un écrou.
4. Fixer l'attache supérieure (item 51) au fer plat d'attache de la souffleuse en utilisant un boulon 3/4'' NC x 2' (item 41), une rondelle de blocage et un écrou.
5. Installer la chaîne de remisage de l'arbre à cardans (item 45) dans les trous de chacun des fers plats d'attelage (item 50). Utiliser les deux crochets en ''S''. À l'aide de pinces, ouvrir l'extrémité d'un des crochets pour permettre d'attacher et de détacher.

   Note: Nous vous recommandons d'installer la chaîne de remisage (item 45) seulement lorsque vous rangez votre souffleuse. Opérer la souffleuse avec la chaîne installée peut être dangereux.

Installation de la souffleuse [MB8]

Figure: *Installation de la Souffleuse* ➔➔➔

1. Relier le bras d'attache du tracteur (items 1) aux attaches de la souffleuse (items 7), utiliser les goupilles (item 2), les goupilles à anneau (item 4) et les goupilles roulées (item 3).
2. Installer l'attache supérieure (item 5) dans le trou du haut ou du bas (item 9) en utilisant les goupilles du tracteur (items 8).
3. Pour mettre le tracteur au niveau de l'avant à l'arrière, utiliser le bras d'ajustage du tracteur.
4. Pour le mettre au niveau d'un côté à l'autre, utiliser le bras situé au bras de relevage, du côté droit du tracteur.
5. Ajuster le tendeur antiroulis du tracteur. Assurez-vous qu'il n'encombre pas les pneus du tracteur.

MISE EN GARDE : Avant de relier l'arbre à cardans de la souffleuse à l'arbre de prise de force du tracteur, assurez-vous que l'arbre à cardans de la souffleuse ne sera pas trop long lorsqu'il est en position relevé, abaissé ou à mi-course. Si l'arbre est trop long, il doit être raccourci.

6. Connecter l'arbre à cardans de la souffleuse à la prise de force du tracteur en s'assurant que le tout est bien relié au tracteur.
7. Attacher la chaîne de sécurité de l'arbre à cardans au protecteur pour empêcher la rotation de ce dernier.
8. Avant d'opérer la souffleuse, relever le pied de stationnement.

Note: Tout dépendant du type de tracteur, il peut être nécessaire d'installer des contrepoids à l'avant du tracteur, pour assurer la stabilité.

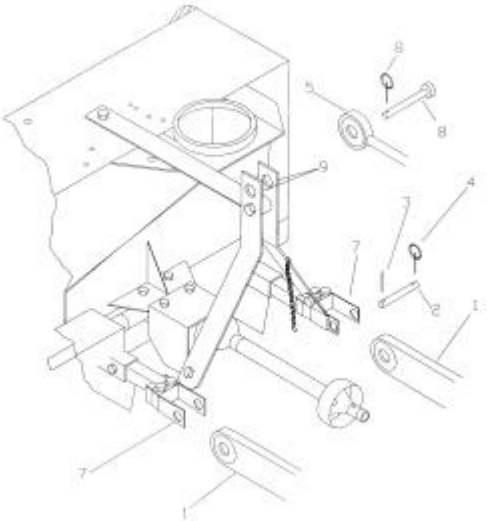

ASSEMBLAGE

Rotation [MB9]***hydraulique par cylindre***
Figure ci-dessous ↓

1. Fixer la chute avec les plaques de retenues et les espaceurs, avec six boulons 1/2"NC et 1 1/4"LG, des écrous et des rondelles de blocage (items 13-7-8). Ne pas serrer immédiatement.

2. Fixer le support de cylindre (item 1) dans le trou 17/32" dia. du bâti de la souffleuse avec un boulon hex. 1/2"NC x 1 1/4"LG, une rondelle plate, une rondelle de blocage et un écrou hex. (items 13-7-8-10).

3. Installer la cale (item 4) sur le bâti. Insérer le coussinet (item 5) dans le trou du basculeur (item 2). Glisser le basculeur entre les fers plats du support de cylindre vis-à-vis le trou 13/16" de dia. du bâti.

4. Insérer le fer plat trois points supérieur dans l'ouverture située à l'arrière du bâti. Fixer avec une rondelle de blocage 3/4" et un boulon hex. 3/4"NC x 5"LG (item 12). Serrer fermement.

5. Installer le tirant (item 3) en le glissant sous le fer plat soudé situé à la base de la chute et passer par en-dessous une rondelle plate 9/16" (item 10) et une vis à épaulement 1/2 " x 3/4" X 3/8"NC (item 11). Serrer légèrement avec une rondelle plate 7/16" et un écrou (stover) 3/8"NC (items 6-9) en s'assurant que le tirant pivote sans trop d'effort.

6. Fixer l'autre extrémité du tirant en le glissant entre les fers plats du basculeur. Passer une vis à épaulement 1/2" x 1" x 3/8"NC (item 14) par en-dessous et serrer avec une rondelle plate 9/16"dia., une rondelle plate 7/16"dia. et un écrou (stover) 3/8"NC (items 10-6-9) en s'assurant que le tout pivote sans trop d'effort[MB10].

Note: Graisser la base de la chute régulièrement afin d'éviter une usure prématurée.

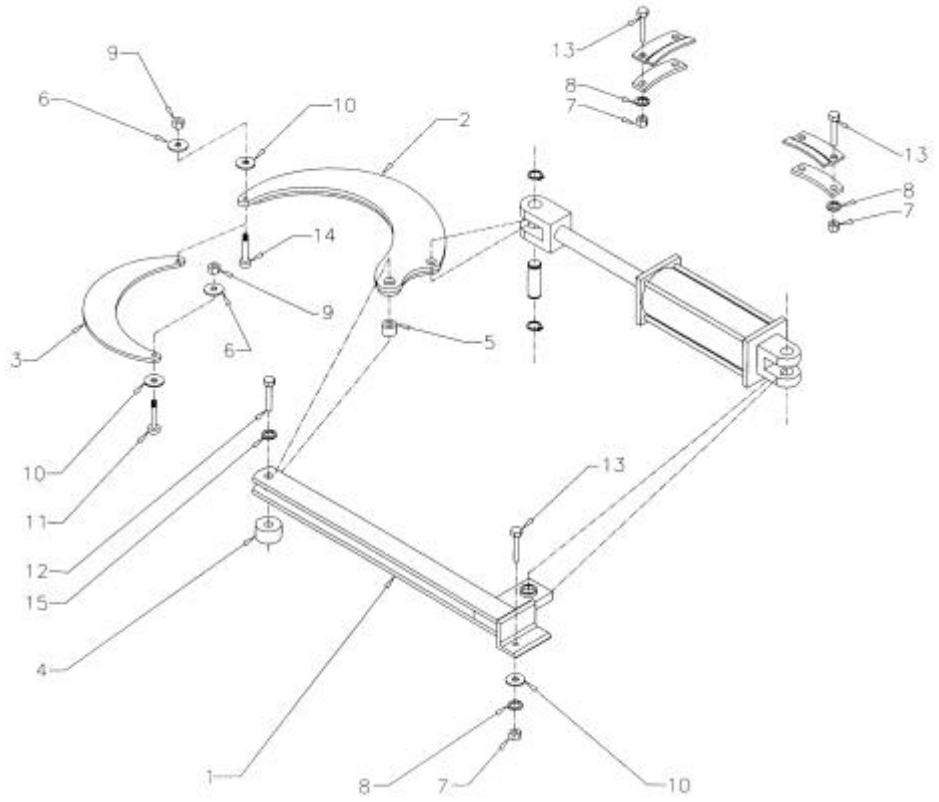

ASSEMBLAGE

Rotation [MB11] *manuelle*

Figure ci-dessous ↓

1. Graisser la base de la chute et installer la chute sur la base de la souffleuse. Installer les trois plaques de retenue avec six boulons 1/2" x 1 1/4" (item 14), des rondelles de blocage et des écrous (items 7-8).
2. Installer le fer plat de fixation (item 1) en utilisant un boulon 3/4"NC x 2 1/2" (item 2) avec des rondelles de blocage et des écrous (items 3-4), et un boulon 1/2"NC x 1 1/2" (item 9) avec une rondelle de blocage 1/2" et un écrou hex. 1/2"NC (items 8-7) dans les trous appropriés.
3. Installer le support de la rotation manuelle (item 10) sur le fer plat, à gauche de la chute. Fixer sur le côté gauche avec un boulon 5/8" x 2 1/2" (item 17), deux rondelles plates 11/16" et un écrou de nylon (item 6), et sur le côté droit avec un boulon 1/2" x 1 3/4" (item 11), une rondelle de blocage et un écrou (items 8-7).

MISE EN GARDE : Pour éviter les blessures, lorsque vous soulevez la souffleuse à sa hauteur maximum, assurez-vous que la manivelle de rotation n'est pas dans l'aire de travail de l'opérateur [MB12]**.**

Installation du câble

Figure ci-dessous↓

1. Placer le déflecteur parallèle avec l'avant de la souffleuse.
2. Tourner l'ouverture du déflecteur vers la droite dans le sens horaire à un angle d'environ 40°.
3. Fixer les extrémités du câble (item 15) avec du ruban électrique pour l'empêcher de bouger.
4. Passer le câble au travers du tube de rotation (item 12) en laissant un jeu de 8" et en bloquant temporairement avec l'attache de câble (item 16).
5. Tourner le câble d'un tour complet autour de la base de la chute, dans le sens horaire.
6. Passer le câble dans les deux petits trous de la base de la chute, vers l'intérieur puis vers l'extérieur.
7. Continuer de diriger le câble en passant dessous la poulie (item 19).
8. Retourner la chute dans la direction opposée, selon le même angle de 40°, en tournant la manivelle d'une main (item 13) dans le sens anti-horaire, et en laissant une tension appropriée avec l'autre main.
9. Détacher l'attache de câble (item 16) et le replacer entre les deux trous en fixant les deux extrémités du câble. S'assurer que les extrémités du câble ont une tension appropriée.

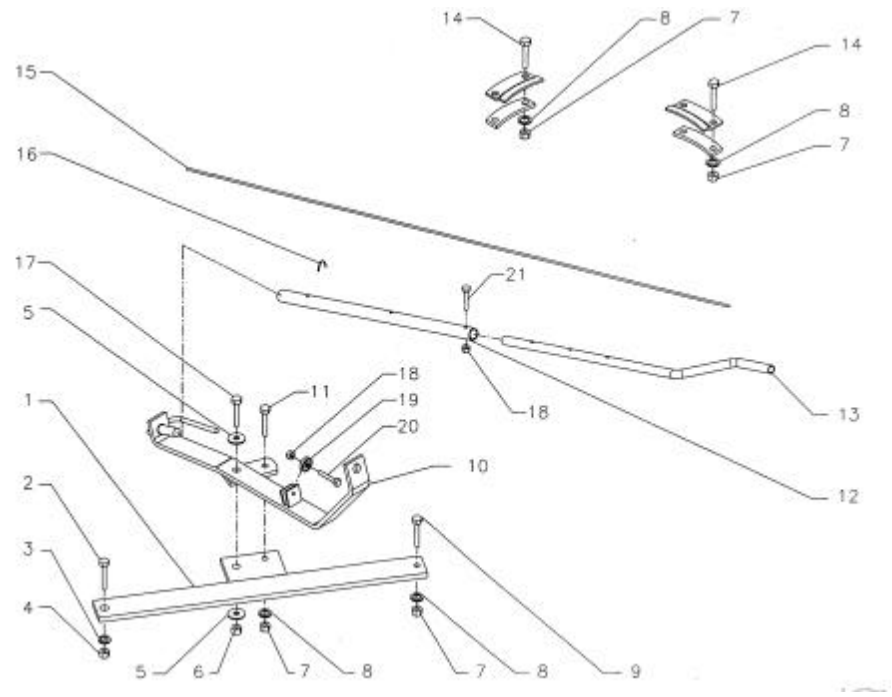

OPÉRATION

PRÉPARATIFS[MB13]

1. Lisez le manuel de l'opérateur attentivement avant d'utiliser le tracteur et la souffleuse à neige. Soyez très familier avec les systèmes de contrôle et l'utilisation adéquate de l'équipement. Sachez comment arrêter les unités et désengager les unités de contrôle rapidement.
2. Assurez-vous que la souffleuse est déneigée avant de mettre l'arbre à cardans en marche.
3. Assurez-vous que la vis et l'éventail sont libres d'encombrement.
4. Vérifier le niveau d'huile de la boîte d'engrenage, ajouter de l'huile SAE 90 si cela est nécessaire.
5. Vérifier les trois boulons de carrosserie qui sont situés sur les deux vis et sur la boîte d'engrenage, ils doivent être serrés adéquatement.
6. Ajuster les patins au niveau afin qu'ils glissent correctement.
7. Porter des vêtements d'hiver adéquats lorsque vous utilisez l'équipement.

CONTRÔLE DES OPÉRATIONS

Ajustement du Déflecteur

L'angle du déflecteur doit être ajusté pour que la neige soit renvoyée à la bonne distance. Pour ajuster l'angle du déflecteur, desserrer les vis qui sont situées sur les côtés, ajuster le déflecteur à l'angle approprié, resserrer les vis.

Vitesse de Déplacement

La vitesse de déplacement dépend de la profondeur et de la densité de la neige à souffler. Normalement, la vitesse doit varier entre 4 à 7 milles à l'heure pour une neige poudreuse de 3 à 6 pouces au sol, et de 1 à 3 milles à l'heure pour une neige dense, mouillée et glacée. Pour effectuer des déplacements, désengager la prise de force et relever la souffleuse à sa hauteur maximale.

Rotation Manuelle (si inclus)

En tournant la manivelle dans le sens horaire, la chute tourne dans le sens horaire.

Levage et Descente de la Souffleuse

Actionner le levier trois points situé à droite du siège, vers le bas ou vers l'avant pour abaisser, et vers le haut ou vers l'arrière pour relever.

MISE EN GARDE : Par mesure de sécurité, assurez-vous que le moteur et toutes les composantes de l'équipement sont complètement arrêtées, et que la prise de force est désactivée AVANT de faire quelques ajustements que ce soit.

Prise de Force

La prise de force est actionnée en soulevant vers le haut le levier de la prise de force, situé sur le côté gauche du siège du conducteur. Pousser vers le bas pour désactiver.

Ajustement de la Chaîne d'Entraînement

L'usure prématurée de la chaîne peut être occasionnée par une tension trop grande. Il est donc important que la chaîne ne soit pas tendue au maximum.

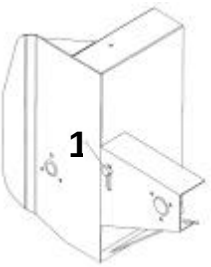

- Pour ajuster la tension de la chaîne d'entraînement, desserrez le boulon (voir figure, item 1), en retenant le pignon tendeur au châssis de la souffleuse.
- Pour serrer la chaîne, abaissez le boulon. Réglez la tension à 1/2'' de fléchissement dans une longueur de chaîne. Serrez le boulon en retenant fermement le pignon tendeur.

Ajustement des Patins (si inclus)

Ajuster la souffleuse pour que les patins glissent de niveau avec le sol et en tenant compte des conditions du terrain, afin que la souffleuse ne renvoie pas de gravier ou des roches avec la neige. Assurez-vous qu'ils sont à la même hauteur afin que la lame soit au niveau.

Pour ajuster les patins, desserrez les boulons et effectuez les réglages suivants :

Distance entre le racloir et la surface du sol :

- Surface pavée au niveau : Ajustez de 1/16" à 1/8"
- Surface inégale ou gravier : Ajustez de 1/2" à 5/8"

TECHNIQUE DE DÉNEIGEMENT

MISE EN GARDE : **N'utilisez jamais les mains pour déboucher la chute. Utilisez un bâton ou une planche de bois. N'essayez pas de dégager une chute bloquée de neige lorsque le moteur du tracteur est en marche. Si la chute se bouche, débrayez la souffleuse, arrêtez le moteur du tracteur, retirez la clef de contact et ensuite dégagez la neige de la chute.**

Voici la technique de déneigement qui vous permettra de déblayer la neige efficacement. Cette technique vous permettra d'envoyer la neige à l'endroit que vous désirez. De plus, vous pourrez ainsi effectuer le déblayage en une seule passe.

PROCÉDURE 1

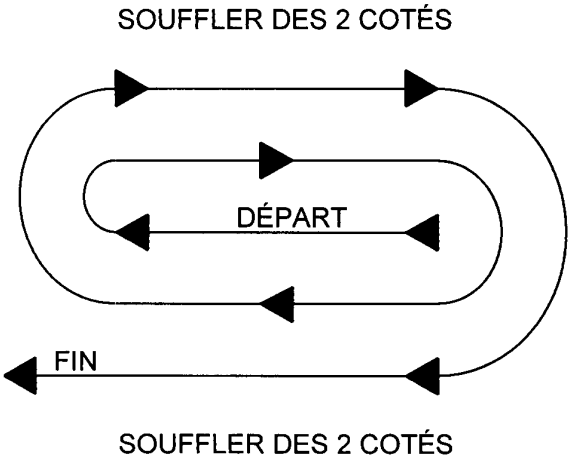

PROCÉDURE 2

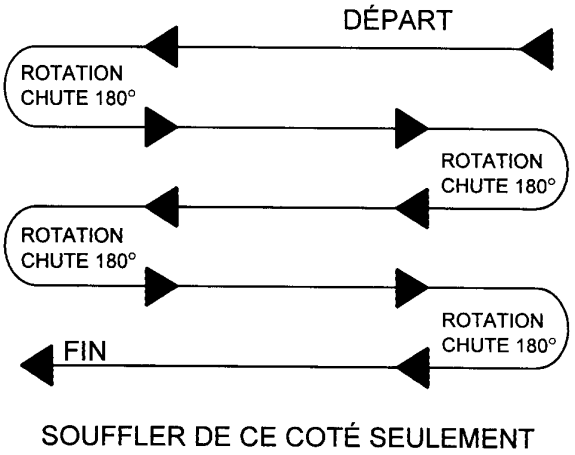

Lorsqu'il est possible de souffler la neige d'un côté ou de l'autre (voir illustration), il est avantageux de commencer le déblayage au centre. Soufflez longitudinalement d'un bout à l'autre du terrain en envoyant la neige vers les deux côtés sans changer la direction de la chute.

Si la neige ne peut-être soufflée que d'un seul côté, commencer en sens opposé de la cour ou du trottoir (voir ci-haut). À la fin de la passe, tourner la chute à 180 degrés dans le sens opposé pour faire une autre passe. Toujours tourner la chute à 180 degrés pour que la neige soit toujours dirigée dans la même direction.

ENTRETIEN

Remisage

1. Vérifiez la boulonnerie à intervalle régulier de sorte qu'elle soit correctement serrée.

2. Ne jamais remiser le tracteur dans un endroit où il y a des flammes vives ou des étincelles si le réservoir à essence n'est pas vide. Laissez le moteur refroidir avant de remiser le tracteur.

3. Activez la souffleuse quelques minutes avant de souffler la neige pour prévenir le gel de l'éventail et de la vis.

4. Assurez-vous de bloquer la souffleuse si vous devez travailler en dessous de celle-ci.

Lubrification (voir Schéma ci-dessous)

1. **ENGRENAGE** : Vérifiez le niveau d'huile de la boîte d'engrenage à chaque mois. Ajoutez de l'huile SAE 90 si nécessaire.

2. **SECTIONS DE LA VIS** : Graissez les accouplements sur chacune des vis à toutes les 24 heures d'opération ou une fois par année.

3. **CHAÎNE RÉDUCTION** : Lubrifiez avec de l'huile à scie à chaîne à toutes les 4 heures d'opération et après chaque utilisation.

4. **CYLINDRE DE ROTATION** : Huilez la base de la chute, les coussinets de la spirale de rotation et le crochet de rotation à toutes les 8 heures d'utilisation.

5. **ARBRE(S) À CARDAN** : Graissez tous les joints en ''U'' à toutes les 8 heures d'opération. Faites glisser l'arbre à cardan et enduisez les surfaces coulissantes de graisse à toutes les 16 heures d'opération.

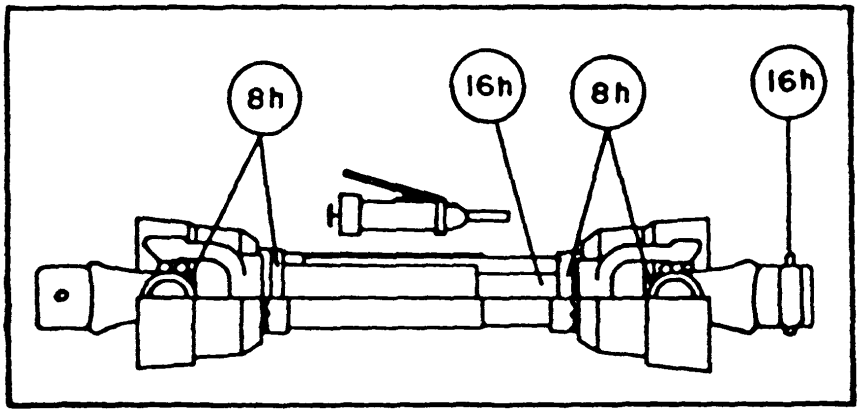

PIÈCES

INTRODUCTION

Toutes les pièces sont illustrées en vues éclatées montrant le positionnement relatif des pièces les unes par rapport aux autres. Des numéros de référence sont utilisés avec chaque illustration. Ces numéros correspondent à ceux de la colonne <<Numéro de Référence>> (RÉF.), et sont suivis de la description et de la quantité nécessaire.

O/L - <<Obtenir Localement>> dans la colonne des numéros de pièces indique une pièce facilement disponible chez votre fournisseur local de quincaillerie.

Les côtés droit et gauche sont ceux vus par l'utilisateur lorsqu'il regarde l'appareil en train d'opérer.

Les commandes doivent indiquer la description complète de la pièce, le numéro de pièce adéquat, la quantité totale requise, le numéro de série de l'équipement, la méthode d'expédition et l'adresse d'envoi.

RAD TECHNOLOGIES INC. se réserve le droit de changer, modifier, ou éliminer de temps à autre, pour des raisons techniques ou autres, toute donnée contenue dans ce manuel ou tout produit, sans aucune responsabilité ou obligation de sa part.

SOUFFLEUSE À NEIGE SA74 & SA80 [MB14]

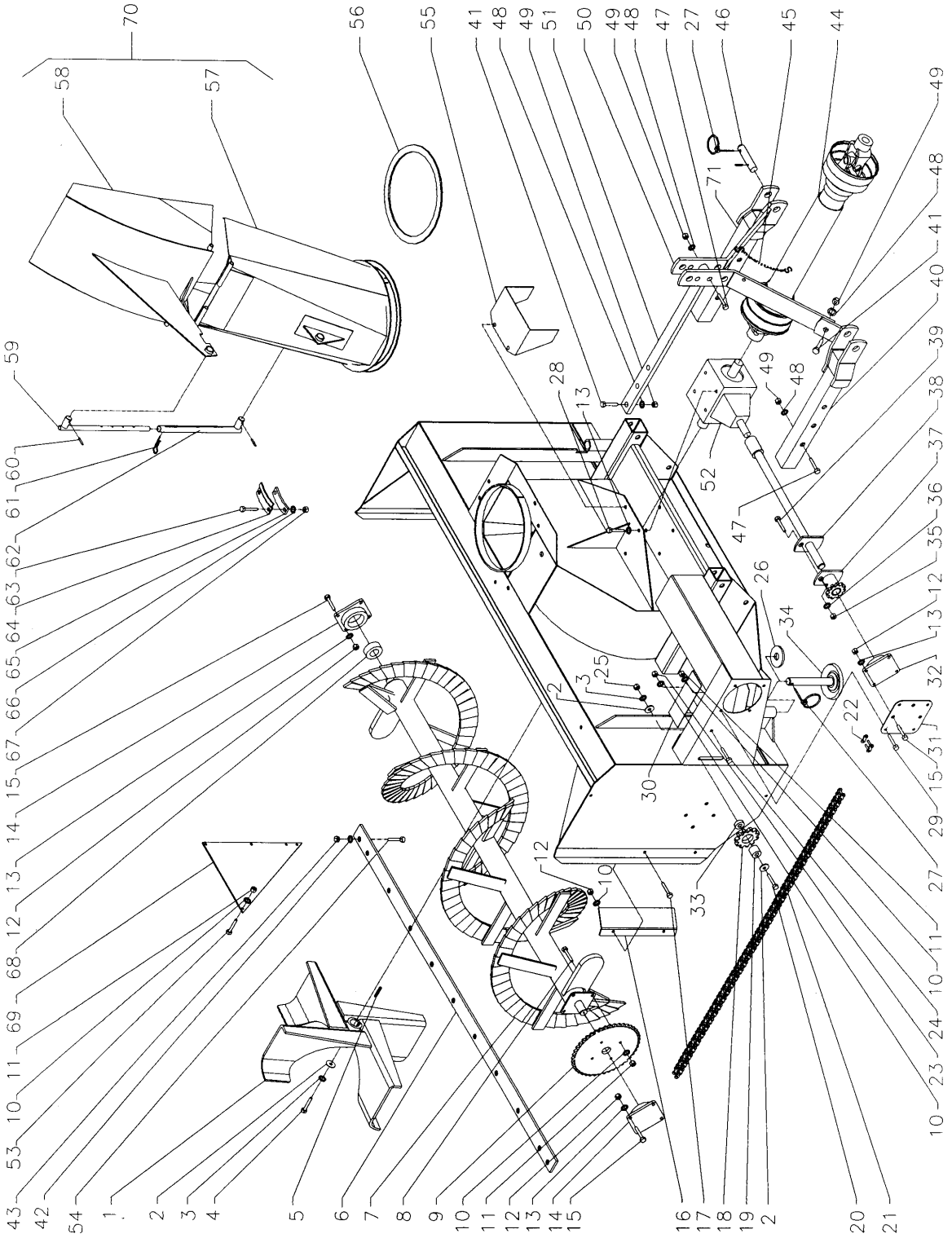

PIÈCES

SOUFFLEUSE À NEIGE SA74 & SA80 [MB15]

REF.	DESCRIPTION	QTE.	PIÈCES NUMÉRO SA74	QTÉ.	PIECES NUMERO SA80
1	Éventail	1	664378	1	664378
2	Rondelle plate (trou 11/16" dia.)	3	O/L	3	O/L
3	Rondelle de blocage 5/8"	2	O/L	2	O/L
4	Boulon hex. (5/8" NC x 1 1/2")	1	O/L	1	O/L
5	Clé (3/8" x 3/8" x 2 3/4" lg)	1	654174	1	654174
6	Racloir	1	664386	1	662684
7	Vis	1	664385	1	662677
8	Boulon hex. (3/8" NC x 1 1/4")	4	O/L	4	O/L
9	Pignon 60A38 (1 1/4" dia. Trou)	1	654007	1	654007
10	Rondelle de blocage 3/8"	14	O/L	14	O/L
11	Écrou hex. (3/8" NC)	14	O/L	14	O/L
12	Écrou hex. (1/2" NC)	12	O/L	12	O/L
13	Rondelle de blocage 1/2"	20	O/L	20	O/L
14	Palier (trou 1 1/4" dia.)	2	654082	2	654082
15	Boulon hex. (1/2" NC x 1 1/2")	12	O/L	12	O/L
16	Protecteur de chaîne	1	655778	1	655778
17	Boulon hex. (3/8" NC x 1'')	2	O/L	2	O/L
18	Pignon tendeur	1	654010	1	654010
19	Coussinet	1	656911	1	656911
20	Boulon hex. (5/8" NC x 5")	1	O/L	1	O/L
21	Chaîne (#60, incluant maille d'accouplement)	1	655788	1	655788
22	Demi-maille #60	1	654025	1	654025
23	Écrou à ailette (3/8'' NC)	1	O/L	1	O/L
24	Boulon à carrosserie (3/8" NC x 4 1/2")	1	O/L	1	O/L
25	Écrou hex. (5/8" NC)	1	O/L	1	O/L
26	Coussinet	10	659393	10	659393
27	Goupille à anneau	4	O/L	4	O/L
28	Boulon hex. (1/2'' NC x 1'')	8	O/L	8	O/L
29	Boulon hex. (3/8" NC x 3/4")	4	O/L	4	O/L
30	Couvert de chaîne	1	662688	1	662688
31	Support d'entraînement	1	662687	1	662687
32	Palier (trou 1 1/4" dia.)	1	662030	1	662030
33	Coussinet	1	656912	1	656912
34	Patin ajustable	2	663591	2	663591
35	Écrou hex. (5/16" NC)	1	O/L	1	O/L
36	Rondelle de blocage 5/16"	1	O/L	1	O/L
37	Plaque de cisaillement	1	654024	1	654024
38	Arbre de commande	1	664387	1	662837
39	Boulon hex. (5/16" NC x 2") gr.5	1	O/L	1	O/L
40	Attache inférieur gauche	1	655780	1	655780
41	Boulon hex. (3/4" NC x 2")	3	O/L	3	O/L
42	Rondelle de blocage 7/16"	11	O/L	11	O/L
43	Écrou hex. (7/16" NC)	11	O/L	11	O/L

PIÈCES

SOUFFLEUSE À NEIGE SA74 & SA80

REF.	DESCRIPTION	QTE.	PIÈCES NUMÉRO SA74	QTÉ.	PIECES NUMERO SA80
44	Arbre à cardans	1	662538	1	662538
45	Chaîne avec crochet	1	654200	1	654200
46	Goupille pour 3-pts	2	655813	2	655813
47	Boulon hex. (3/4" NC x 4")	3	O/L	3	O/L
48	Rondelle de blocage 3/4"	6	O/L	6	O/L
49	Écrou hex. (3/4" NC)	6	O/L	6	O/L
50	Fer plat d'attelage	2	655779	2	655779
51	Attache supérieure	1	655781	1	655781
52	Boîte d'engrenage	1	662195	1	662195
53	Boulon hex. (3/8" NC x 3/4")	4	O/L	4	O/L
54	Boulon hex. (7/16" NC x 1 1/2")	11	O/L	11	O/L
55	Protecteur de l'arbre à cardans	1	654654	1	654654
56	Anneau en ''UHMW'' 1/4"	1	662861	1	662861
57	Base de la chute	1	664481	1	664481
58	Déflecteur	1	654072	1	654072
59	Tige d'ajustement	1	654074	1	654074
60	Goupille fendue (1/4'' x 2'')	2	O/L	2	O/L
61	Goupille à ressort (5mm x 100mm lg.)	1	O/L	1	O/L
62	Tube d'ajustement	1	654076	1	654076
63	Boulon hex. (1/2" NC x 1 1/4")	4	O/L	4	O/L
64	Plaque de retenue	3	654077	3	654077
65	Espaceur de la plaque de retenue	3	661643	3	661643
66	Rondelle de blocage 1/2"	4	O/L	4	O/L
67	Écrou hex. (1/2" NC)	4	O/L	4	O/L
68	Coussinet	1	655812	1	655812
69	Plaque de restriction	1	661821	1	661821
70	Chute assemblée	1	664482	1	664482
71	Attache inférieure droite	1	655789	1	655789

PIÈCES

CHUTE SEMI-INDUSTRIELLE – KIT 9485[MB16]

REF.	DESCRIPTION	QTE.	PIECES NUMERO
1	Déflecteur	1	664649
2	Déflecteur central	1	654899
3	Base de la chute	1	664648
4	Tige de la charnière	2	654075
5	Rondelle plate (trou 1/2" dia.)	6	O/L
6	Tige d'ajustement	1	654896
7	Goupille fendue (1/8" dia. X 1")	6	O/L
8	Goupille fendue (3/16" dia. X 1 1/2")	2	O/L
9[MB17]	Bras d'ajustement	2	654895

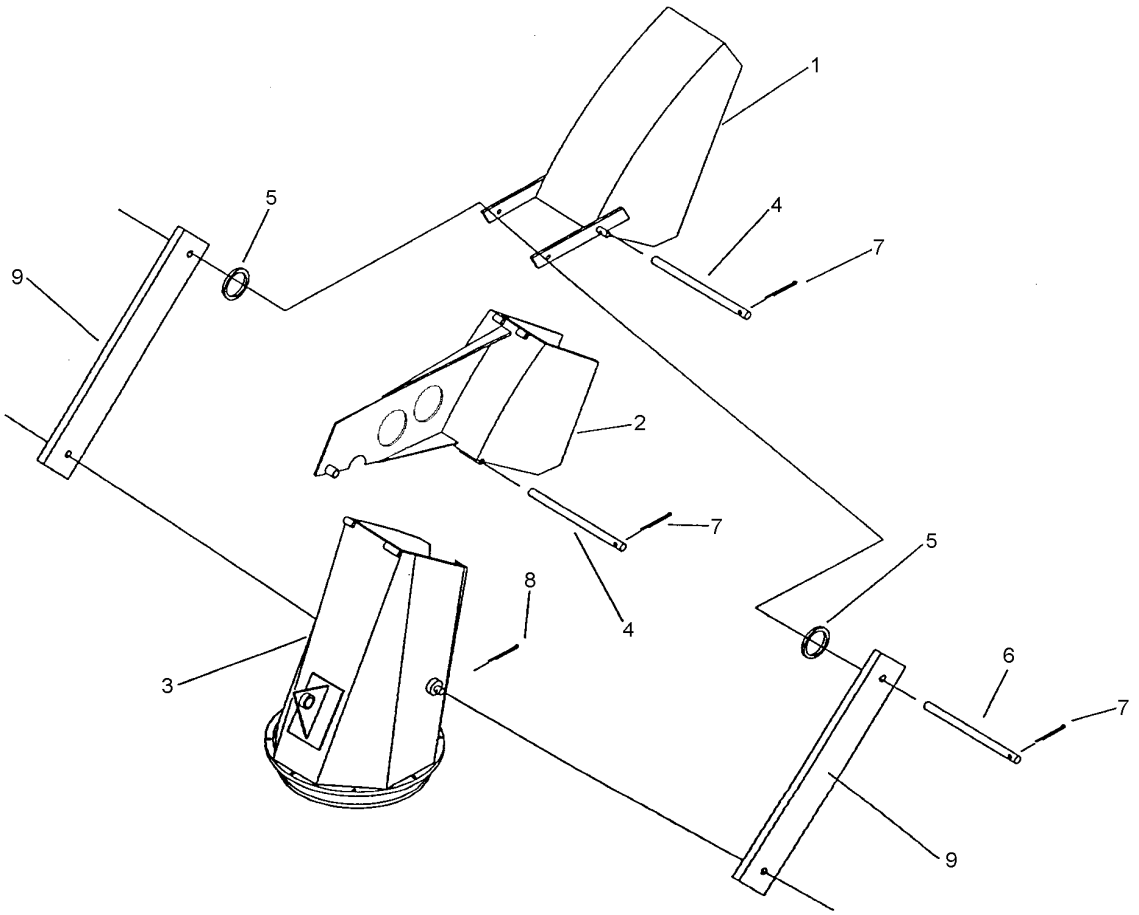

ROTATION MANUELLE – KIT 8051[MB18]

REF.	DESCRIPTION	QTE.	PIECES NUMERO
1	Fer plat de fixation	1	664506
2	Boulon hex. (3/4" NC x 2 1/2")	1	O/L
3	Rondelle de blocage ¾"	1	O/L
4	Écrou hex. (3/4" NC)	1	O/L
5	Rondelle plate 11/16''	2	O/L
6	Écrou hex. en nylon (5/8" NC)	1	O/L
7	Écrou hex. (1/2" NC)	4	O/L
8	Rondelle de blocage 1/2"	4	O/L
9	Boulon hex. (1/2" NC x 1 1/2")	1	O/L
10	Support de rotation	1	664505
11	Boulon hex. (1/2" NC x 1 3/4")	1	O/L
12	Tube de rotation	1	654187
13	Manivelle	1	654185
14	Boulon hex. (1/2" NC x 1 1/4")	2	O/L
15	Câble 3/16'' x 152'' lg	1	654201
16	Attache de câble	1	654202
17	Boulon hex. (5/8" NC x 2 1/2")	1	O/L
18	Écrou hex. en nylon (1/4"NC)	2	O/L
19	Poulie	1	654189
20	Boulon hex. (1/4"NC x 1 1/4")	1	O/L
21[MB19]	Boulon hex. (1/4"NC x 1 1/4")	1	O/L

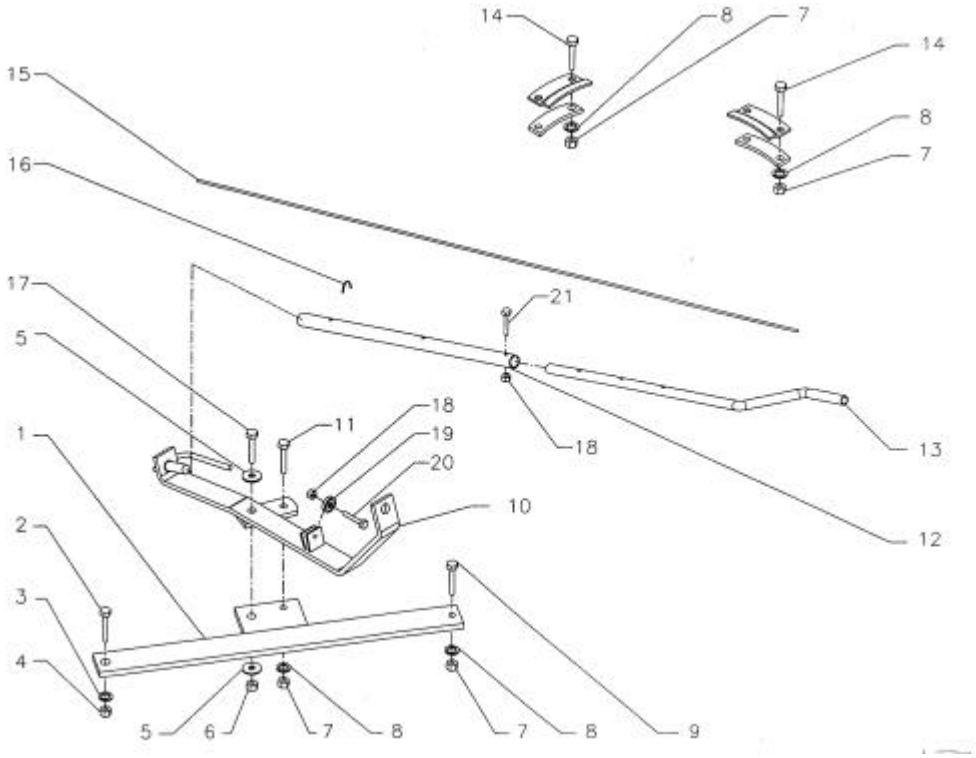

PIÈCES

ROTATION DE LA CHUTE PAR CYLINDRE – KIT 8046[MB20]

REF.	DESCRIPTION	QTE	PIECES NUMERO
1	Support de cylindre	1	664475
2	Basculeur	1	664473
3	Tirant	1	664474
4	Espaceur	1	664477
5	Coussinet	1	664476
6	Rondelle plate 7/16''	2	O/L
7	Écrou hex. (1/2" NC)	3	O/L
8	Rondelle de blocage 1/2"	3	O/L
9	Écrou à bout évasé (Stover) (3/8" NC)	2	O/L
10	Rondelle plate 9/16''	3	O/L
11	Vis à épaulement 1/2'' x 3/4", 3/8'' NC	1	664577
12	Boulon hex.(3/4" NC x 5")	1	O/L
13	Boulon hex. (1/2" NC x 1 1/4")	3	O/L
14	Vis à épaulement 1/2" x 1'', 3/8'' NC	1	664578
15[MB21]	Rondelle de blocage 3/4"	1	O/L

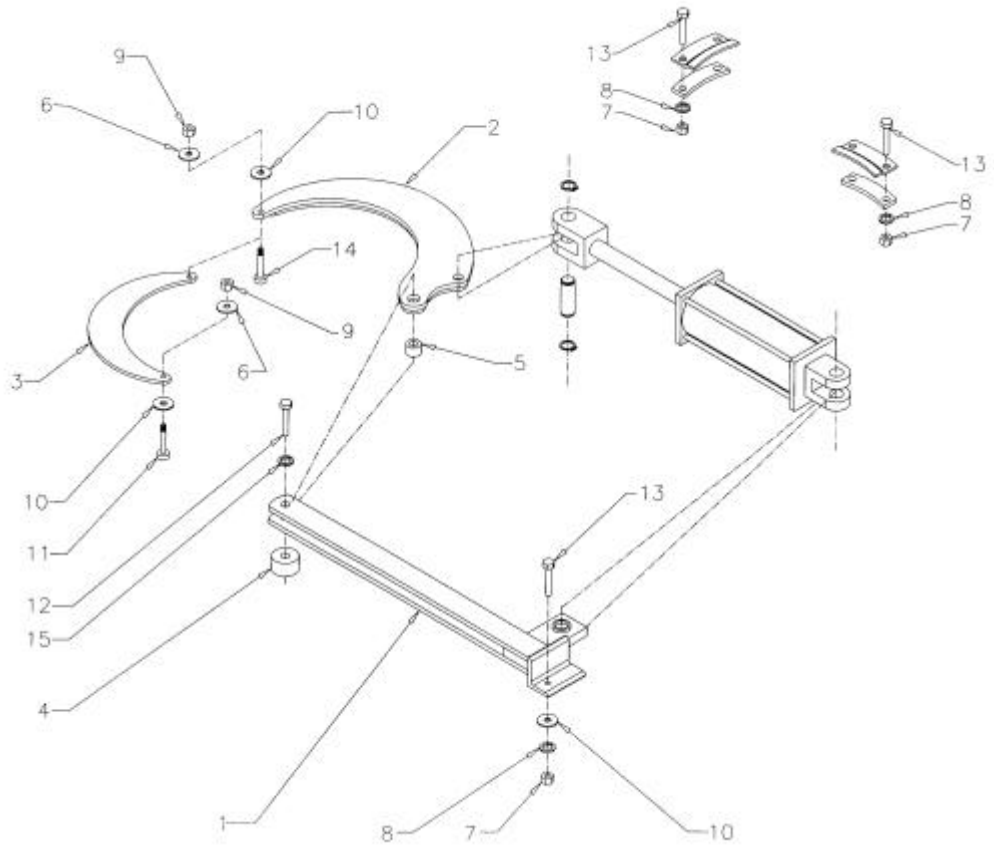

BOÎTE D'ENGRENAGE (662195)

REF.	DESCRIPTION	QTE.	PIECES NUMERO
1	Boîtier	1	656640
2	Joint d'étanchéité (35 x 72 x 10)	1	656650
3	Bague de retenue extérieure	1	656652
4	Cale	2	656649
5	Palier	1	656653
6	Coussinet	1	656648
7	Bague de retenue intérieure	1	656654
8	Palier	1	656647
9	Arbre	1	656651
10	Engrenage	1	656645
11	Bague de retenue extérieure	1	656646
12	Palier	2	656641
13	Rondelle d'espacement	1	656644
14	Bague de retenue intérieure	2	656642
15	Joint d'étanchéité (40 x 80 x 12)	2	656643
16	Arbre	1	662212
17	Engrenage	1	656657
18	Cale	1	656655
19	Boulon hex. (M10 x 14)	4	656659
20	Couvercle	1	656660
21	Bouchon 3/8" NPT	2	655259
22	Bouchon filtre	1	656662

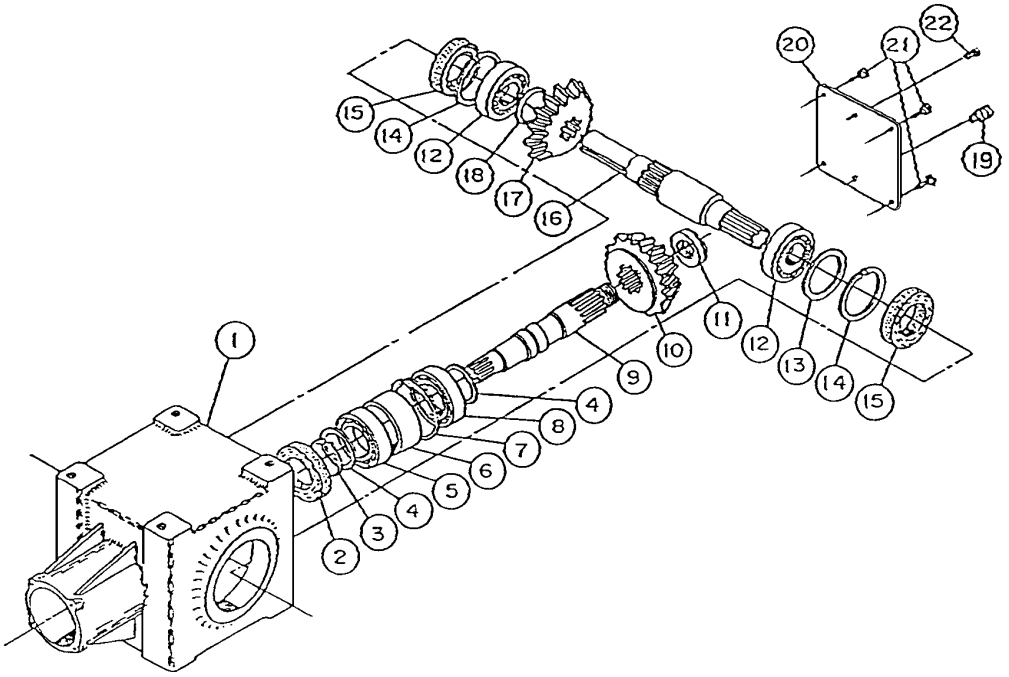

ARBRE À CARDANS (662538)

REF.	DESCRIPTION	QTE.	PIECES NUMERO
1	Fourche assemblée	1	663133
2	Joint Universel	2	663134
3	Fourche pour tube – partie femelle	1	663136
4	Tube - partie femelle	1	663140
5	Tube – partie mâle	1	663142
6	Fourche pour tube – partie mâle	1	663144
7	Fourche et moyeu assemblés	1	663145
8	Boulon et écrou	2	662199
9	Godet graisseur	1	663148
10	Bille	24	663162
11	Boulon de cisaillement et écrou	1	663149
12	Protecteur et chaîne de sécurité	1	663150
13	Goupille de sécurité	1	663151

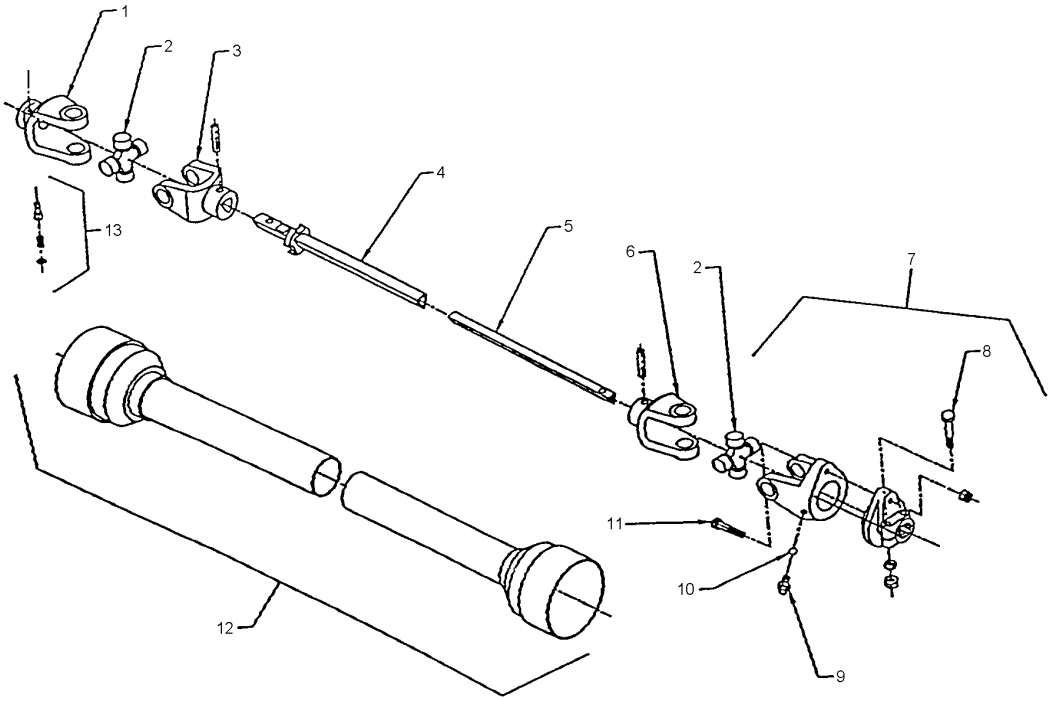

GARANTIE

RAD TECHNOLOGIES INC.

RAD TECHNOLOGIES INC. garantie à l'acheteur d'origine que l'équipement est exempt de tout défaut de matériel et de fabrication. Selon cette garantie, la responsabilité de RAD TECHNOLOGIES INC. se limite à la réparation ou au remplacement (F.A.B. à notre usine ou distributeur) de toute composante ou pièce jugée défectueuse, et ce, pendant un an suivant la date d'achat (sauf indication contraire).

En aucun cas, RAD TECHNOLOGIES INC. ne sera tenue responsable des dommages directs ou indirects causés à/ou subis par l'acheteur/usager.

Cette garantie annule toute autre garantie écrite ou tacite et RAD TECHNOLOGIES INC. n'assume aucun engagement ou responsabilité pris en son nom par qui que ce soit lors de la vente des dits équipements, composantes ou pièces.

Cette garantie ne s'applique pas à un équipement, à des composantes ou à des pièces accidentés, modifiés, maltraités, mal utilisés ou endommagés par négligence. Toutes les réclamations doivent être déposées chez le distributeur autorisé ou au bureau de RAD TECHNOLOGIES INC..

Toutes les composantes non fabriquées par RAD TECHNOLOGIES INC. (telles que moteurs, pneus, ... etc.) portent la garantie du fabricant d'origine.

Toutes les réclamations doivent être produites dans les 30 jours suivant le bris mécanique. RAD TECHNOLOGIES INC. se réserve le droit d'exiger le retour des pièces, et ce, F.A.B. à notre usine ou distributeur.

2835 Chemin de l'Aéroport, Thetford Mines (Québec) G6G 5R7

Tél. : (418) 338-4499 Fax : (418) 338-6090
Internet : www.radinter.com EMAIL : radtech@minfo.net

TABLE DE SPÉCIFICATION DES COUPLES

TABLE GÉNÉRALE DE SPÉCIFICATION DES COUPLES
Utilisez lorsqu'une valeur spécifique n'est pas donnée.

NOTE: Ces valeurs s'appliquent à la boulonnerie reçue du manufacturier lorsque celle-ci est sèche ou lubrifiée avec de l'huile à moteur normal. Ces valeurs ne s'appliquent pas lorsque des lubrifiants sous pression, au graphite ou au moly disulphide sont utilisées. Ceci s'appliquent aux filets NC & NFC.

VOIR NO. DE GRADE		**2**				**5**				**8**			
LES ENCOCHES INDIQUENT LE GRADE DU BOULON. NOTE : LES ENCOCHES PEUVENT VARIER D'UNE COMPAGNIE À L'AUTRE.													
DIMENSION DES BOULONS		**Couple**				**Couple**				**Couple**			
		Pieds poids		**Mètres-Newton**		**Pieds poids**		**Mètres-Newton**		**Pieds Poids**		**Mètres-Newton**	
Pouces	**Millimètres**	**MIN.**	**MAX.**	**MIN.**	**MAX.**	**MIN.**	**MAX.**	**MIN.**	**MAX.**	**MIN.**	**MAX.**	**MIN.**	**MAX.**
1/4	6.35	5	6	6.8	8.13	9	11.0	12.2	14.9	12	15	16.3	30.3
5/16	7.94	10	12	13.6	16.3	17	20.5	23.1	27.8	24	29	32.5	39.3
3/8	9.53	20	23	27.1	31.2	35	42.0	47.5	57.0	45	54	61.0	73.2
7/16	11.11	25	30	40.7	47.4	54	64.0	73.2	86.8	70	84	94.9	113.9
1/2	12.70	45	52	61.0	70.5	80	96.0	108.5	130.2	110	132	149.2	179.0
9/16	14.29	65	75	88.1	101.6	110	132.0	149.2	179.0	160	192	217.0	260.4
5/8	15.88	95	105	128.7	142.3	150	180	203.4	244.1	220	264	298.3	358.0
3/4	19.05	150	185	203.3	250.7	270	324	366.1	439.3	380	456	515.3	618.3
7/8	22.23	160	200	216.8	271.0	400	480	542.4	650.9	600	720	813.6	976.3
1	25.40	250	300	338.8	406.5	580	696	786.5	943.8	900	1080	1220.4	1464.5
1 1/8	25.58	-	-	-	-	800	880	1084.8	1193.3	1280	1440	1735.7	1952.6
1 1/4	31.75	-	-	-	-	1120	1240	1518.7	1681.4	1820	2000	2467.9	2712.0
1 3/8	34.93	-	-	-	-	1460	1680	1979.8	2278.1	2380	2720	3227.3	3688.3
1 ½	38.10	-	-	-	-	1940	2200	2630.6	2983.2	3160	3560	4285.0	4827.4

BOULON MÉTRIQUE

		Filet (NC)					Filet (NF)				
Dimension des écr ous	**No. du grade**	Pas (mm)	Livres Pieds MIN.	Livres Pieds MAX.	Mètres-Newton MIN.	Mètres-Newton MAX.	Pas (mm)	Livres Pieds MIN.	Livres Pieds MAX.	Mètres-Newton MIN.	Mètres-Newton MAX.
M6	4T	**1.0**	**3.6**	**5.8**	**4.9**	**7.9**	**-**	**-**	**-**	**-**	**-**
	7T		**5.8**	**9.4**	**7.9**	**12.7**		**-**	**-**	**-**	**-**
	8T		**7.2**	**10**	**9.8**	**13.6**		**-**	**-**	**-**	**-**
M8	4T	**1.25**	**7.2**	**14**	**9.8**	**19.0**	**1.0**	**12**	**17**	**16.3**	**23.0**
	7T		**17**	**22**	**23**	**29.8**		**19**	**27**	**25.7**	**36.6**
	8T		**20**	**26**	**27.1**	**35.2**		**22**	**31**	**29.8**	**42**
M10	4T	**1.5**	**20**	**25**	**27.1**	**33.9**	**1.25**	**20**	**29**	**27.1**	**39.3**
	7T		**34**	**40**	**46.1**	**54.2**		**35**	**47**	**47.4**	**63.7**
	8T		**38**	**46**	**51.5**	**62.3**		**40**	**52**	**54.2**	**70.5**
M12	4T	**1.75**	**28**	**34**	**37.9**	**46.1**	**1.25**	**31**	**41**	**42**	**55.6**
	7T		**51**	**59**	**69.1**	**79.9**		**56**	**68**	**75.9**	**92.1**
	8T		**57**	**66**	**77.2**	**89.4**		**62**	**75**	**84**	**101.6**
M14	4T	**2.0**	**49**	**56**	**66.4**	**75.9**	**1.5**	**52**	**64**	**70.5**	**86.7**
	7T		**81**	**93**	**109.8**	**126**		**90**	**106**	**122**	**143.6**
	8T		**96**	**109**	**130.1**	**147.7**		**107**	**124**	**145**	**168**
M16	4T	**2.0**	**67**	**77**	**90.8**	**104.3**	**1.5**	**69**	**83**	**93.5**	**112.5**
	7T		**116**	**130**	**157.2**	**176.2**		**120**	**138**	**162.6**	**187**
	8T		**129**	**145**	**174.8**	**196.5**		**140**	**158**	**189.7**	**214.1**
M18	4T	**2.0**	**88**	**100**	**119.2**	**136**	**1.5**	**100**	**117**	**136**	**158.5**
	7T		**150**	**168**	**203.3**	**227.6**		**177**	**199**	**239.8**	**269.6**
	8T		**175**	**194**	**237.1**	**262.9**		**202**	**231**	**273.7**	**313**
M20	4T	**2.5**	**108**	**130**	**146.3**	**176.2**	**1.5**	**132**	**150**	**178.9**	**203.3**
	7T		**186**	**205**	**252**	**277.8**		**206**	**242**	**279.1**	**327.9**
	8T		**213**	**249**	**288.6**	**337.4**		**246**	**289**	**333.3**	**391.6**

Fabriqué par:

RAD Technologies Inc.
2835, Chemin de l'Aéroport
Thetford Mines, Québec, Canada, G6G 5R7
Tel.: (418) 338-4499 - Fax.: (418) 338-6090
E-mail : radtech@minfo.net
Internet : www.radinter.com

Imprimé au Canada